Produktdatenblatt

Handlaufstütze rund

Farbe: Edelstahl Feinschliff, für Mauerwerk, für runden/geraden Handlauf

Artikelnummer: 170.00001
EAN: 4250449202367

Artikeldetails

- 37 x 90 mm
- mit Wandplatte D:60 mm
- Material: Edelstahl (1.4301)
- Oberfläche: Feinschliff

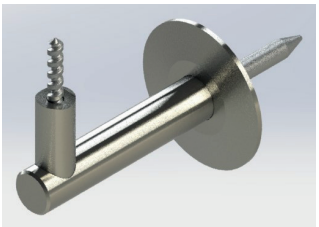
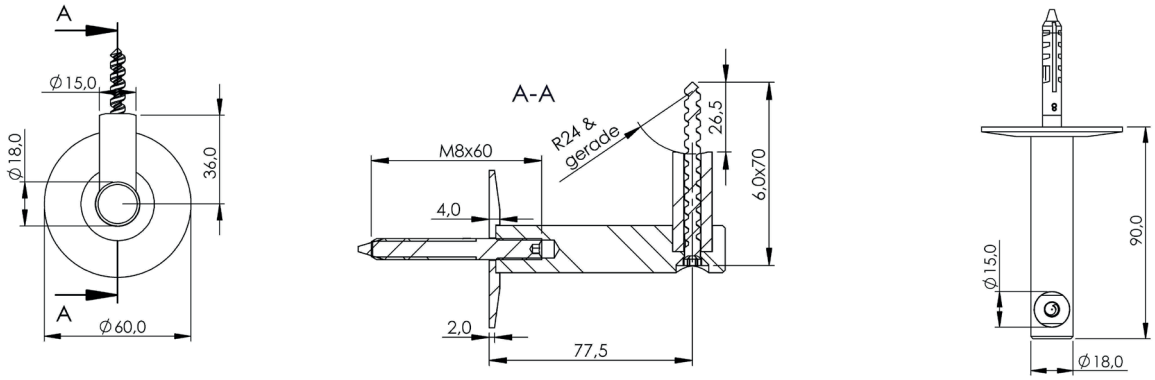
Einbauzeichnungen